ՀԵԾԱՆ Հ-1 (Մ 1:50)

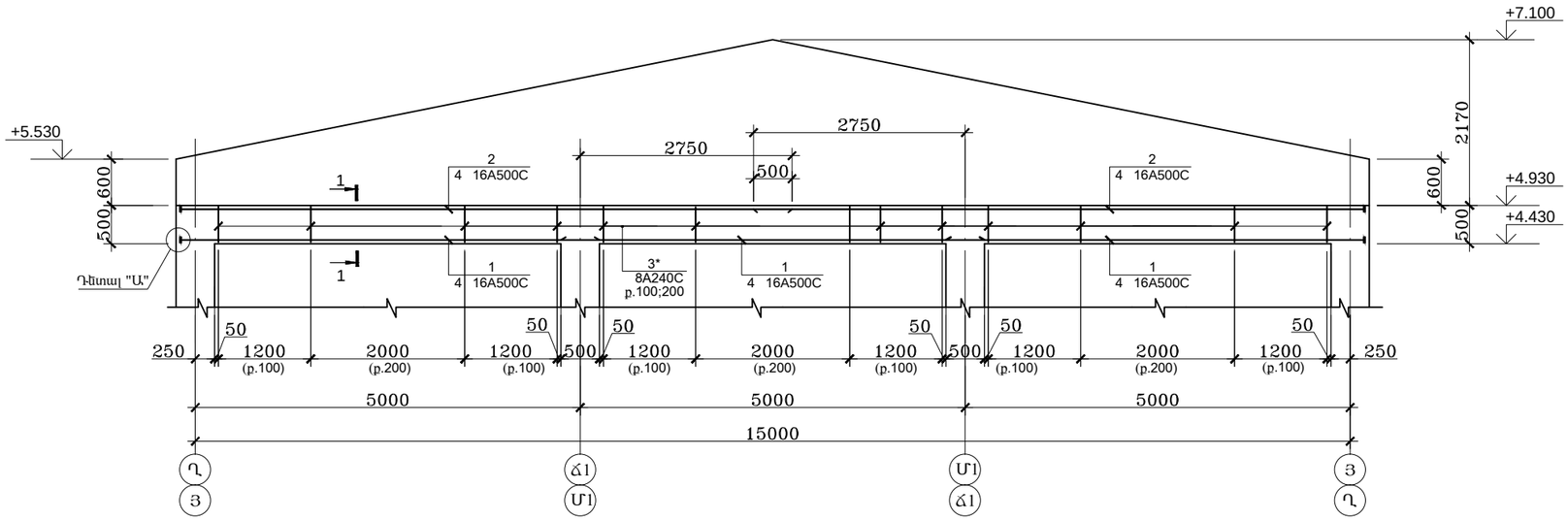

1 -1 (Մ 1:25)

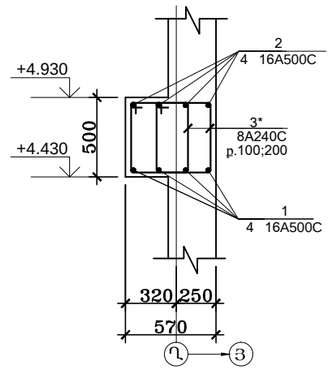

ՀԵԾԱՆ Հ-2 (Մ 1:50)

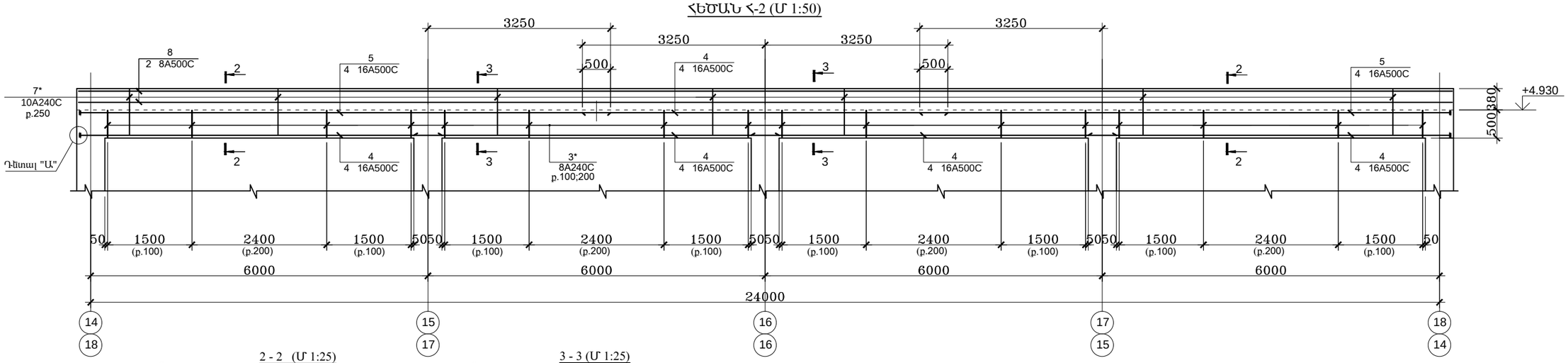

2 - 2 (Մ 1:25)

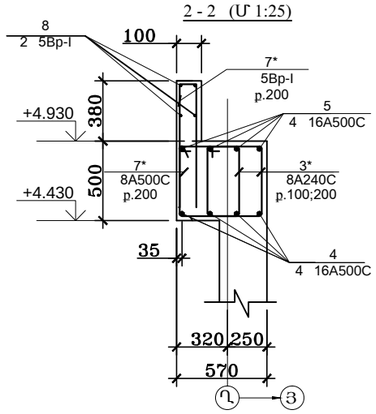

3 - 3 (Մ 1:25)

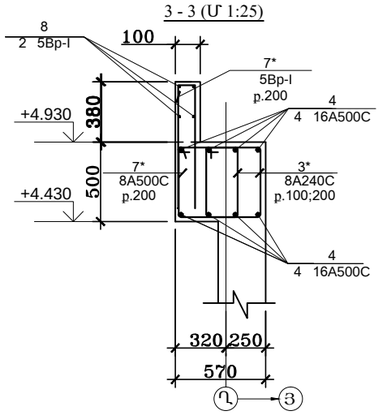

Դետալ "Ա" (Մ 1:10)

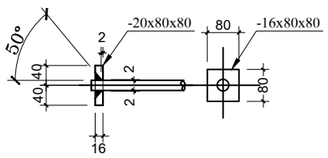

1. Տվյալ թերթը դիտարկել ԵԿ-13; ԵԿ-14 ; ԵԿ-18 թերթերի հետ համատեղ

	Մ.ՀՈՒՍՆՅԱՆ		153			
	Մ.ՀՈՒՍՆՅԱՆ					
ԿՈՆՍՏՐՈՒԿՏՈՐ	Ս. ՍԱՐՈՅԱՆ		ՍԱՐՁԱՍԱՐԱՀ			
				ԱՆ	4	19
			ՀԵԾԱՆՆԵՐ Հ-1; Հ-2 (Մ 1:50)	«ՄԱՌԱ ԵՎ ԴՈՒՍՏՐԵՐ» ՍՊԸ		